DUROSOL

Profilés de finition chant droit décoratifs en PVC

- Informations relatives au produit -

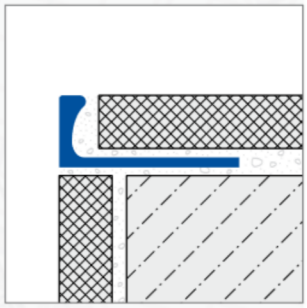

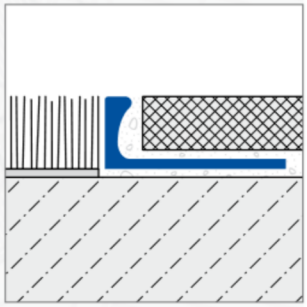

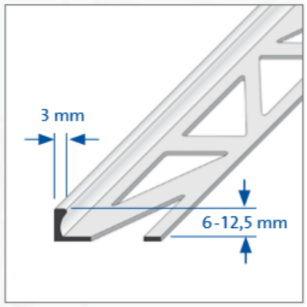

APPLICATIONS:

Les profilés de finition PVC DUROSOL de Dural sont utilisés pour la protection et la décoration des bords de carrelages. Ils sont fabriqués dans des PVC de nombreuses couleurs pour s'adapter à l'apparence du carrelage ou des joints; mais il est également possible de créer des contrastes très esthétiques avec la couleur des carrelages.

Les profilés PVC DUROSOL conviennent également comme arrêts de finition pour les moquettes, les sols souples ou les pierres naturelles sur les murs. Ils apportent une protection effective des arêtes des revêtements.

MATÉRIAU:

Les modèles de profilés PVC DUROSOL existent en PVC standard coloré: blanc, jasmin, beige, noir, pergamon clair, gris, ivoire, pergamon, gris argent, or, argent et en marbré „Star" super brillant avec film de protection: blanc, beige, gris et noir.

CARACTÉRISTIQUES:

Les profilés PVC DUROSOL, fabriqués en PVC coloré, conviennent à une utilisation décorative. Ils sont relativement stables aux rayons UV, néanmoins l'intensité de la couleur peut diminuer dans les zones fortement exposées. Remarque: Lors de l'utilisation de mortier de jointoiement de couleur avec des pigments colorés ultrafins en combinaison avec des profilés plastiques, des taches irréversibles peuvent apparaître sur les profilés. Nous recommandons l'utilisation de mesures de protection adéquates.

Remarque s'appliquant à tous les produits / matériaux : il est nécessaire de vérifier soigneusement au cas par cas si le produit / matériau est approprié en ce qui concerne les sollicitations mécaniques et chimiques. En règle générale, il faut observer les règles techniques générales reconnues !

DURAL SAS
4, Avenue de France
F - 91300 Massy
Tel.: 00.49.26.02.92.61.615/616
Fax: 00.49.26.02.92.61.803
accueil@dural.fr

Etant donné que l'utilisation du produit et sa mise en œuvre ne sont pas soumis à notre contrôle, nous dégageons toute responsabilité quant au succès de ladite mise en œuvre et garantissons donc uniquement la qualité intrinsèque de nos produits telle qu'elle est mentionnée sur la fiche produit correspondante et dans le cadre de nos Conditions générales de vente et de livraison. Les caractéristiques mentionnées ici ne fournissent aucune garantie quant à l'utilisation concernée. Sous réserve de modifications dues au progrès technique. Les informations techniques supplémentaires fournies lors d'un entretien conseil requièrent une confirmation écrite. La représentation des couleurs dépend de la technique d'impression utilisée et peut varier par rapport aux couleurs originales. Sous réserve de modifications techniques et conceptuelles du produit. Seule la version actuelle de la présente fiche technique accessible à tous sur internet est valable. La présente fiche technique remplace les précédentes fiches qui perdent leur validité à sa parution.

Profilés de finition chant droit décoratifs en PVC

- Informations relatives au produit -

MISE EN ŒUVRE:

1. Sélectionner le profilé PVC DUROSOL en fonction de l'épaisseur du carrelage.
2. Mettre la colle sur la zone de délimitation à l'aide d'un peigne. Pour les angles extérieurs de mur, terminer d'abord le carrelage d'un mur.
3. Presser le profilé PVC DUROSOL dans la colle et l'aligner.
4. Couvrir complètement la partie droite du profilés.
5. Enfoncer fermement le carrelage et l'aligner de sorte qu'il soit à fleur du profilé.
6. Laisser un espacement de +/- 1,5 mm entre le profilé et le carrelage.
7. Remplir soigneusement l'espace entre le carrelage et le profilé avec du mortier.

ENTRETIEN:

Les profilés PVC DUROSOL ne nécessitent pas de soins particuliers. Les traces de salissure sont aisément nettoyées à l'aide d'un produit de nettoyage courant. Néanmoins, les produits de nettoyage ne doivent pas contenir d'acides chlorhydriques ou fluorhydriques et ne doivent pas rayer.

DONNÉES DE PRODUIT:

MATÉRIAU:	PVC standard coloré ou PVC marbré chant brillant („Star" avec film de protection)
LONGUEUR:	250 cm
PARTIE VISIBLE:	3 mm
HAUTEUR:	6 / 8 / 10 / 12,5 mm (standard coloré), 6 / 8 / 10 mm (marbré)

DURAL SAS
4, Avenue de France
F - 91300 Massy
Tel.: 00.49.26.02.92.61.615/616
Fax: 00.49.26.02.92.61.803
accueil@dural.fr